Sunbeam **SUPRA**

Anleitung für die Maßlehre

Die Maßlehre für Sunbeam Supra kann verwendet werden, um das Platzieren der Ballastwanne zu erleichtern oder um den Abstand zwischen den Basisprofilen zu überprüfen. Sie verwendet denselben Code wie die Ballastwanne.

1 Suchen Sie den Code für die Position der Ballastwanne im Projektbericht oder in der Anleitung. Dieser befindet sich auf der Seite „Systemkonfiguration“. Dieser Code entspricht der Länge des Moduls.

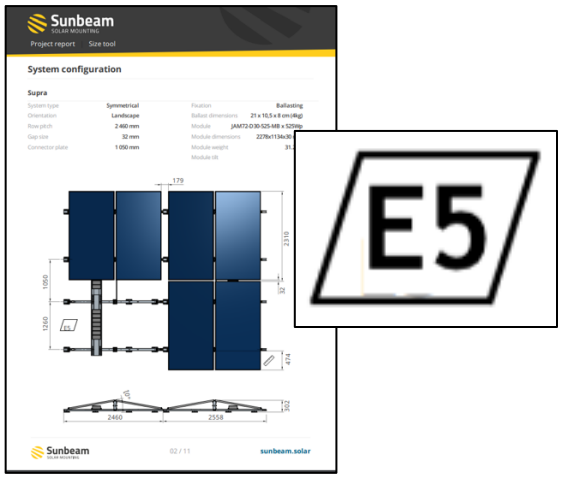

2. Montieren Sie die Blöcke am richtigen Buchstaben und an der richtigen Nummer auf dem Profil der Maßlehre.

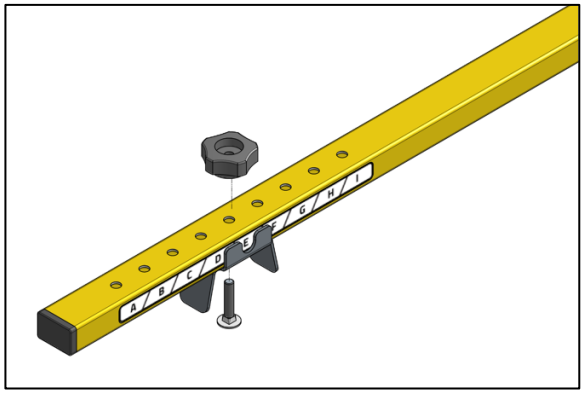

3. Verwenden Sie die Maßlehre parallel zur Ballastwanne, um die Profile im richtigen Abstand zu positionieren.

