Sunbeam **Supra**

Montageanleitung Seitenabweiser

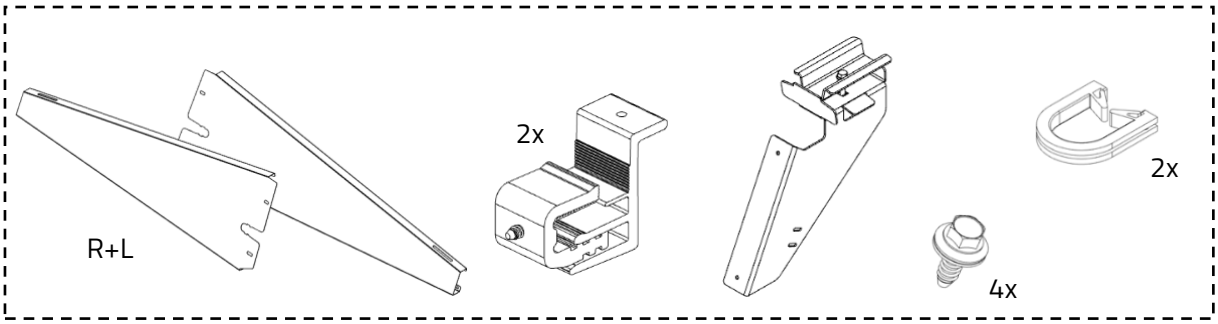

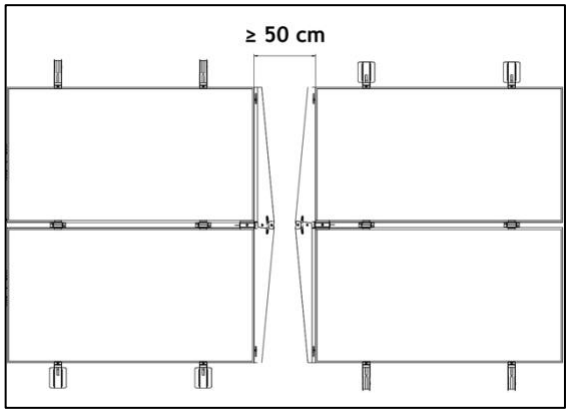

WICHTIG! Stellen Sie sicher, dass zwischen den Anlagenreihen ausreichend Platz vorgesehen ist. Dieser Abstand wird für die Montage der Seitenabweiser benötigt.

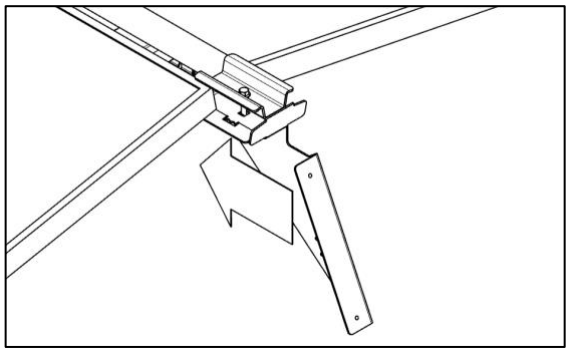

1. Schieben Sie die Halterung mit der Klemme oben zwischen die Module.

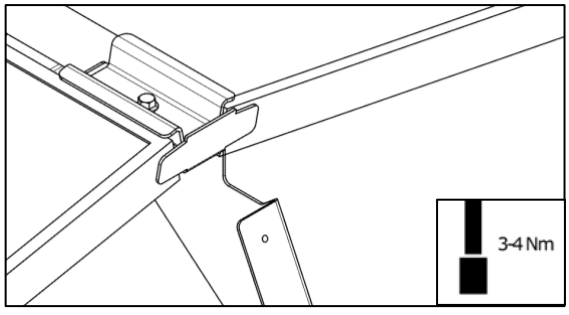

2. Ziehen Sie die Schraube oben fest.

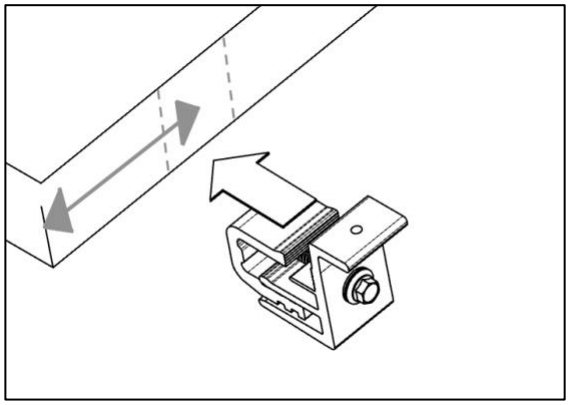

3. Haken Sie die Klemme an der unteren Seite in den Modulrahmen ein. Positionieren Sie die Klemme etwa 5 cm von der Modulecke entfernt.

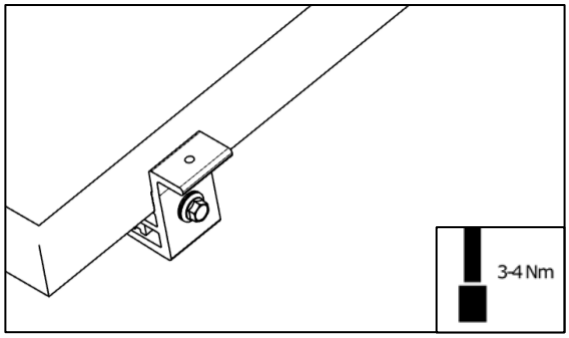

4. Ziehen Sie die vormontierte Schraube in der Klemme fest.

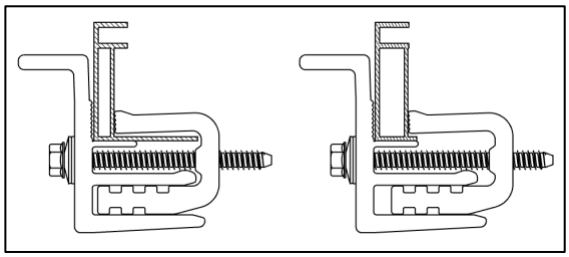

Hinweis: Die Klemme kann für verschiedene Modulrahmentypen verwendet werden, wie unten dargestellt.

5. Wiederholen Sie die Schritte 3 und 4 für das andere Modul.

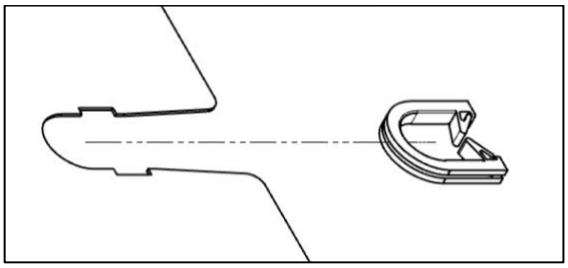

6. Klicken Sie die Kabeldurchführung in die Seitenplatten ein.

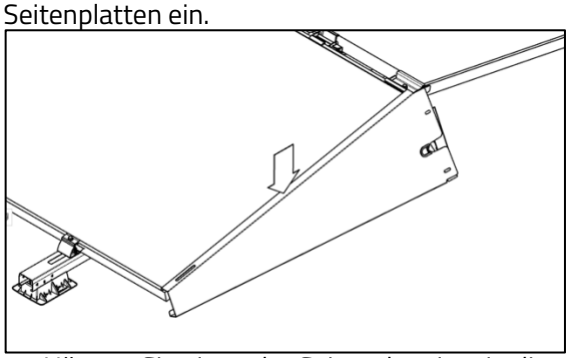

7. Hängen Sie einen der Seitenabweiser in die Klemme und die Halterung ein. Führen Sie gegebenenfalls die Kabel durch die Kabeldurchführung.

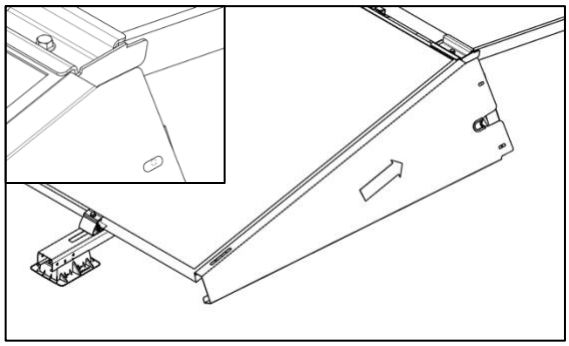

8. Schieben Sie den Seitenabweiser bis zum Anschlag an der Aussparung der Halterung nach oben. Prüfen Sie, ob der Schlitz auf der unteren Seite mit der Klemme übereinstimmt. Passen Sie die Position der Klemme bei Bedarf an.

9. Wiederholen Sie die Schritte 6 bis 8 für die andere Seite.

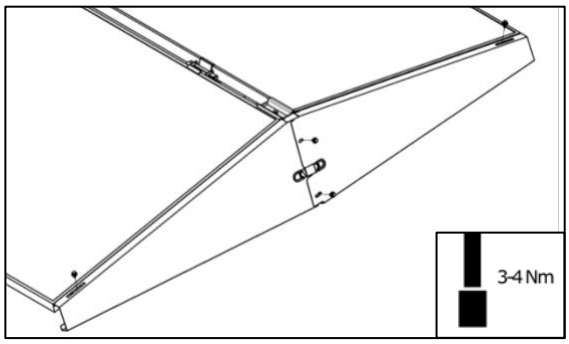

10. Montieren Sie die 4 kurzen Schrauben: zwei in der Halterung und jeweils eine in jeder Klemme.

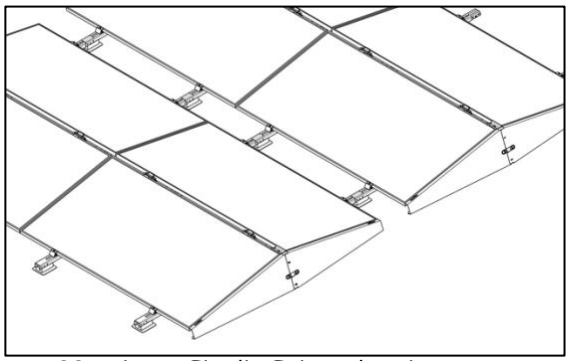

11. Montieren Sie die Seitenabweiser an allen offenen Seiten des verbundenen Feldes.