SUNBEAM SUPRA
SUPRA LOW

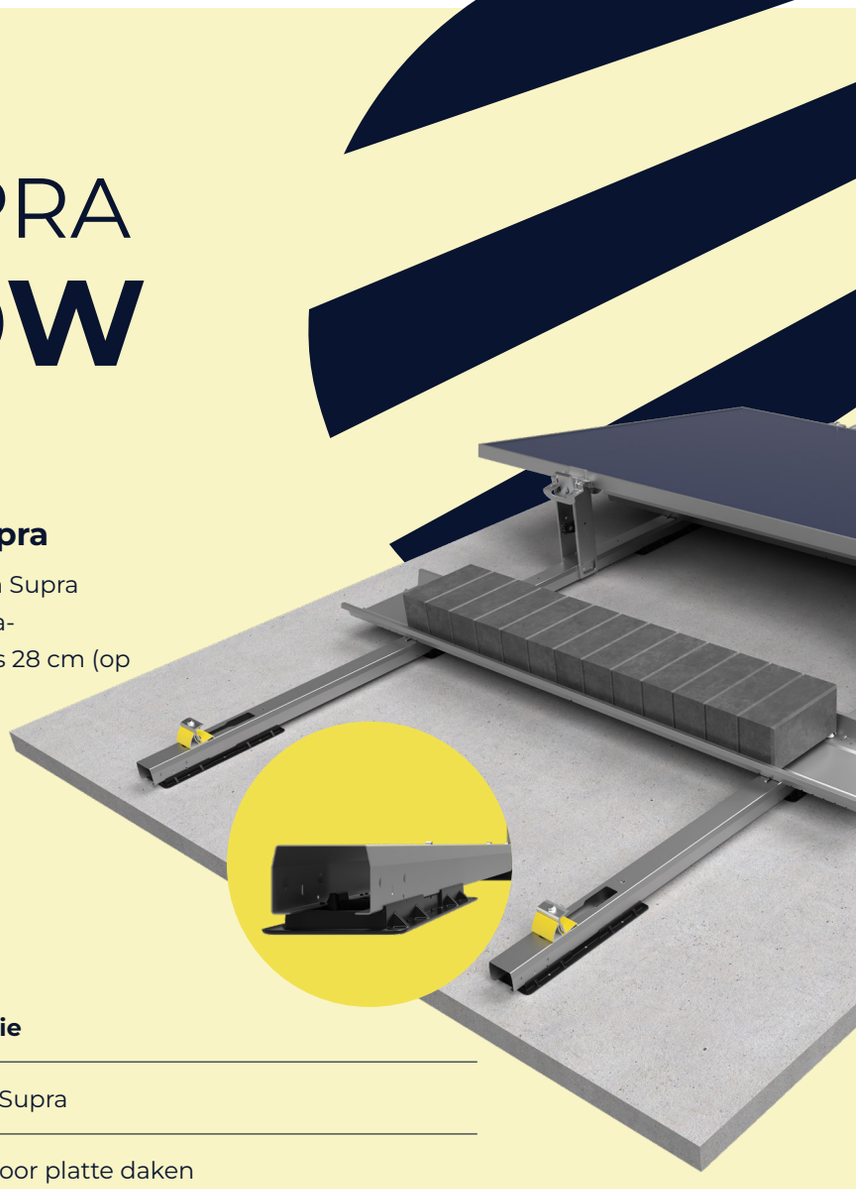

Lager waar het nodig is

Meer mogelijkheden met Sunbeam Supra

Soms maakt de opbouwhoogte het verschil. Sunbeam Supra Low is een lagere uitvoering van ons vertrouwde Supra-montagesysteem, met een systeemhoogte van slechts 28 cm (op basis van een 3 cm paneeldikte).

Deze variant biedt extra mogelijkheden voor projecten met specifieke eisen aan sneeuwbelasting, rookgasafvoeren of de ondersteuning op trapeziumdaken.

Technische gegevens

Onderdeel	**Specificatie**
Toepassing:	Sunbeam Supra
Daktype:	Geschikt voor platte daken
Systeem hoogte:	28 cm (op basis van 3 cm paneeldikte)
Paneelhoek:	10°
Materiaal:	**Ligger**: Magnelis® **Voet**: HDPE (uv-stabilized)
Voetoppervlak:	180 cm² - gelijk aan standaard voet.
Puntbelasting:	Afhankelijk van systeemgewicht
Aanvullende documentatie:	Montagehandleiding
Garantie:	15 jaar







Scan QR code

Benieuwd of Supra Low geschikt is voor jouw project?
Dien hier je projectaanvraag in.

DRIE TOEPASSINGEN.
MEER MOGELIJKHEDEN.

Meer ontwerpvrijheid bij uitdagende platte daken

1 **Sneeuwbelasting**

Tot 4 kg/m² minder dakbelasting
In gebieden met een lage sneeuwbelasting, zoals de Duitse sneeuwzone 1, kan Supra Low dankzij de lage systeemhoogte van 28 cm tot 4 kg/m² dakbelasting besparen ten opzichte van standaard Supra. Dit biedt extra mogelijkheden voor daken met een beperkt draagvermogen.

2 **Rookgasafvoeren**

Meer ruimte voor zonnepanelen
Wanneer de PV-constructie onder de opening van een rookgasafvoer moet blijven, kan de opbouwhoogte bepalend zijn. Dankzij de lage systeemhoogte van 28 cm kunnen zonnepanelen met Supra Low dichter bij lage rookgasafvoeren worden geplaatst. Hierdoor is een groter deel van het dak beschikbaar voor zonnepanelen en kunnen er mogelijk meer panelen worden geplaatst.

3 **Stalen profielplaten**

Een meer gelijkmatige belastingverdeling
Supra Low is optioneel leverbaar met zeven steunvoeten. Hierdoor wordt de belasting over meer kronen van de dakplaat verdeeld. Dat biedt extra mogelijkheden voor stalen profielplaten, afhankelijk van het dakprofiel en de dakconstructie.

De juiste Supra uitvoering voor ieder project

Supra Low is een aanvullende oplossing voor specifieke dakomstandigheden. Welke uitvoering het beste past, bepalen we aan de hand van de projecteisen en de technische berekening.

Uitvoering met 4 voeten

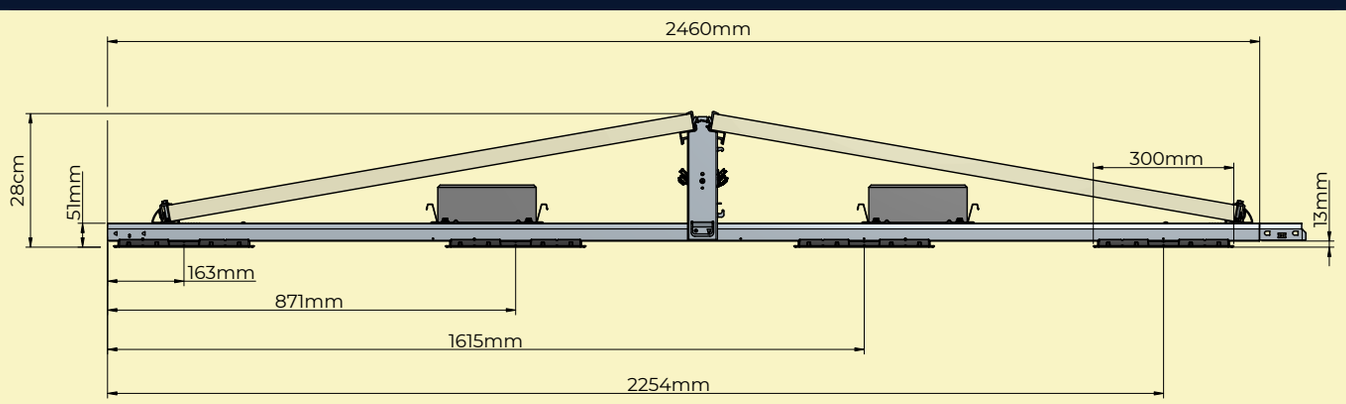

Uitvoering met 7 voeten (optioneel) – Voor een meer gelijkmatige belastingverdeling

